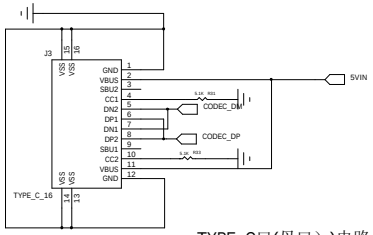

TYPE_C口(母口）)电路

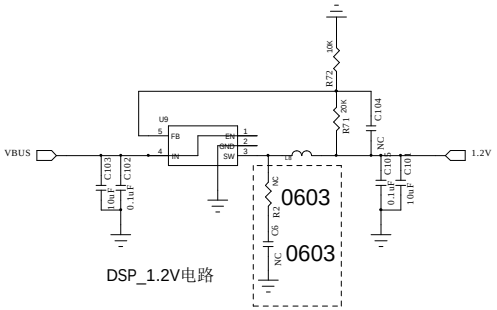

DSP_1.2V电路

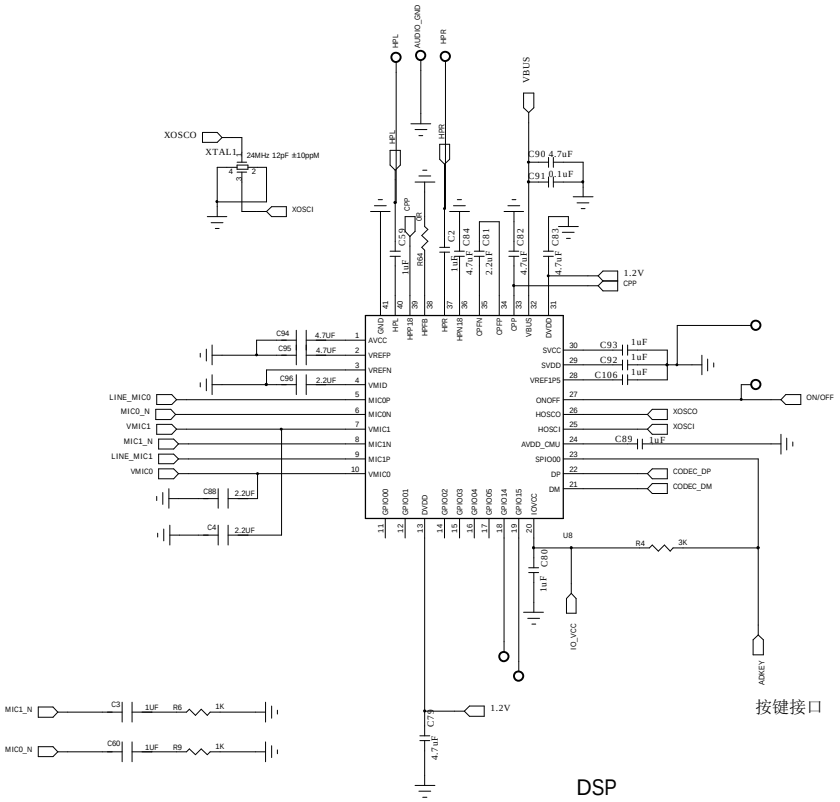

按键接口

DSP

DSP部分电路电路

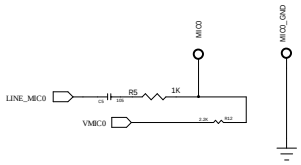

唛1

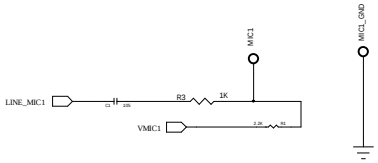

唛2